Dane aktualne na dzień: 26-04-2024 19:29

Link do produktu: https://www.dobredrabiny.pl/drabina-aluminiowa-krause-stabilo-3x14-szcz-wielofunkcyjna-wys-rob-10-90m-p-2857.html

Drabina aluminiowa Krause Stabilo 3x14 szcz. wielofunkcyjna (wys. rob. 10,90m)

Cena brutto	**3 069,00 zł**
Cena netto	**2 495,12 zł**
U Ciebie za	**2-5 dni**
Numer katalogowy	**133724**
Kod producenta	**133724**
Kod EAN	**4009199133724**
Producent	**Krause**

Opis produktu

Drabina aluminiowa wielofunkcyjna firmy KRAUSE o wszechstronnym zastosowaniu z praktycznymi funkcjami: jako drabina przystawna, rozsuwana oraz drabina wolnostojąca.

- Podłużnice wykonane z tłoczonego profila aluminiowego z dodatkowymi wzmocnieniami w najbardziej obciążanych miejscach, zapewniającymi dużą sztywność i zabezpieczenie krawędzi.
- Prowadnice i elementy okuć wykonane z wysokostopowego aluminium.
- Samozabezpieczające zaczepy zapadkowe zapobiegają przypadkowemu rozsuwaniu się podczas użytkowania i w trakcie transportu.
- Dwa duże zabezpieczenia, zapobiegające przypadkowemu złożeniu się drabiny lub rozsunięciu się części po jej rozstawieniu, w trakcie transportu, są złożone po wewnętrznej stronie podłużnic, co wyklucza możliwość uszkodzenia.
- Szeroki stabilizator zwiększa stabilność, nie dopuszczając do przechyłów bocznych przy pracy na dużych wysokościach.
- Maksymalne obciążenie 150 kg.
- Gwarancja producenta 2 lata.

Odpowiada normie europejskiej PN EN 131-2.

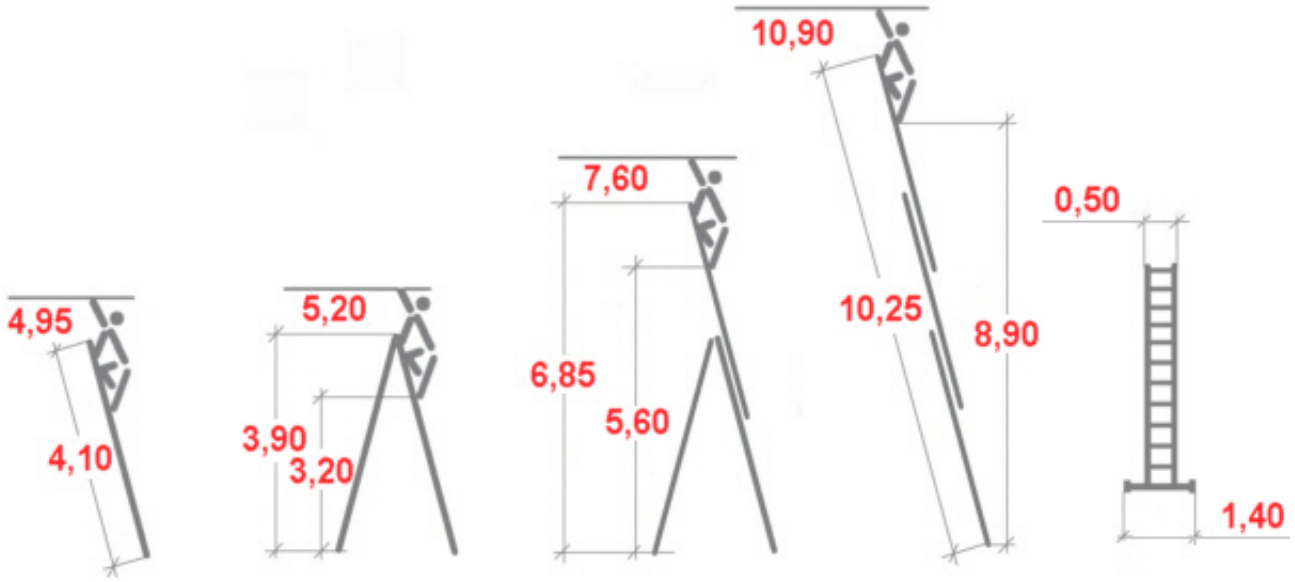

Wymiary podane na rysunku są orientacyjne.

Waga drabiny 31,60 kg

Zdjęcia poglądowe mogą dotyczyć większych lub mniejszych modeli danej serii.

Galeria zdjęć:

KRAUSE
KRAUSE
KRAUSE

KRAUSE
KRAUSE

KRAUSE

KRAUSE

KRAUSE
KRAUSE
KRAUSE

Prowadnice aluminiowe ułatwiają rozsuwanie drabiny

Samozabezpieczające się zaczepy zapobiegają samoczynnemu rozsunięciu/złożeniu się drabiny (system AutoSnap)

Stabilizator Trigon służy do użytkowania wysuwanego elementu drabiny

Stabilizator poprawiający stabilność drabiny zapewniając bezpieczną pracę na wysokości