Dane aktualne na dzień: 26-04-2024 00:44

Link do produktu: https://www.dobredrabiny.pl/drabina-aluminiowa-krause-tribilo-3x8-szczebli-wielofunkcyjna-wys-rob-6-05m-p-2862.html

Drabina aluminiowa Krause Tribilo 3x8 szczebli wielofunkcyjna (wys. rob. 6,05m)

Cena brutto	**1 101,00 zł**
Cena netto	**895,12 zł**
U Ciebie za	**2-5 dni**
Numer katalogowy	**129666**
Kod producenta	**129666**
Kod EAN	**4009199129666**
Producent	**Krause**

Opis produktu

Trzyczęściowa drabina aluminiowa Krause Tribilo ze szczeblami do wszechstronnych zastosowań jako drabina przystawna, rozsuwana i drabina wolnostojąca.

- Powlekane proszkowo, stalowe prowadnice ułatwiające rozsuwanie drabiny.
- Profilowane szczeble zapewniają bezpieczne wchodzenie i schodzenie.
- Antypoślizgowe, dwuczęściowe stopki dolne podłużnic.
- Samozabezpieczające zapadki wykluczają przypadkowe rozsuwanie się drabiny w trakcie użytkowania i w czasie transportu.
- Odporne na warunki atmosferyczne pasy stabilizują elementy rozstawionej drabiny, nie dopuszczając do przypadkowego rozsunięcia się w trakcie użytkowania.
- Szeroki stabilizator zapewniający stabilność drabiny.
- Maksymalne obciążenie 150 kg.
- Gwarancja producenta 2 lata.

Odpowiada normie europejskiej PN EN 131-2.

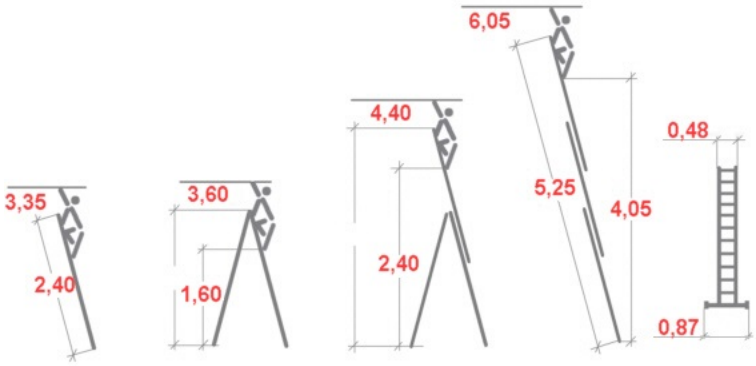

Wymiary podane na rysunku są orientacyjne.

Waga drabiny 15,30 kg

Zdjęcia poglądowe mogą dotyczyć większych lub mniejszych modeli danej serii.

Galeria zdjęć:

KRAUSE
KRAUSE

Samozabezpieczające się zaczepy (system AutoSnap) zapobiegające rozsunięciu się drabiny podczas transportu.

Powlekane proszkowo, stalowe prowadnice ułatwiające rozsuwanie drabiny.

Szeroki stabilizator zapewniający bezpieczeństwo prac.