Dane aktualne na dzień: 31-05-2026 13:16

Link do produktu: https://www.dobredrabiny.pl/rusztowanie-aluminiowe-drabex-ra-600-r-r-0-52x1-90m-wys-rob-3-85m-p-3998.html

Rusztowanie aluminiowe Drabex RA-600 R-R (0,52x1,90m) wys. rob. 3,85m

Cena brutto	**6 876,93 zł**
Cena netto	**5 591,00 zł**
U Ciebie za	**8 tygodni**
Numer katalogowy	**221R-R**
Kod producenta	**221R-R**

Opis produktu

Rusztowanie aluminiowe firmy Drabex RA-600 R-R przeznaczone do prac budowlano-montażowo-instalacyjnych wewnątrz jak i na zewnątrz budynków.

- wykonane wg. normy PN-EN 1004-1:2021
- do pracy wewnątrz i na zewnątrz
- aluminiowa lekka konstrukcja
- zwiększony komfort użytkowania i bezpieczeństwo pracy na wysokości
- szybki montaż i demontaż przez jedną osobę bez użycia narzędzi
- posiada zabezpieczenie boczne (zastępuje poręcze, stężenia ukośne i poziome)
- wysoka jakość i wytrzymałość materiałów
- 4-punktowy system mocowań
- bezpieczny antypoślizgowy podest roboczy 0,52x1,90m
- maksymalne obciążenie robocze 200 kg/m2.

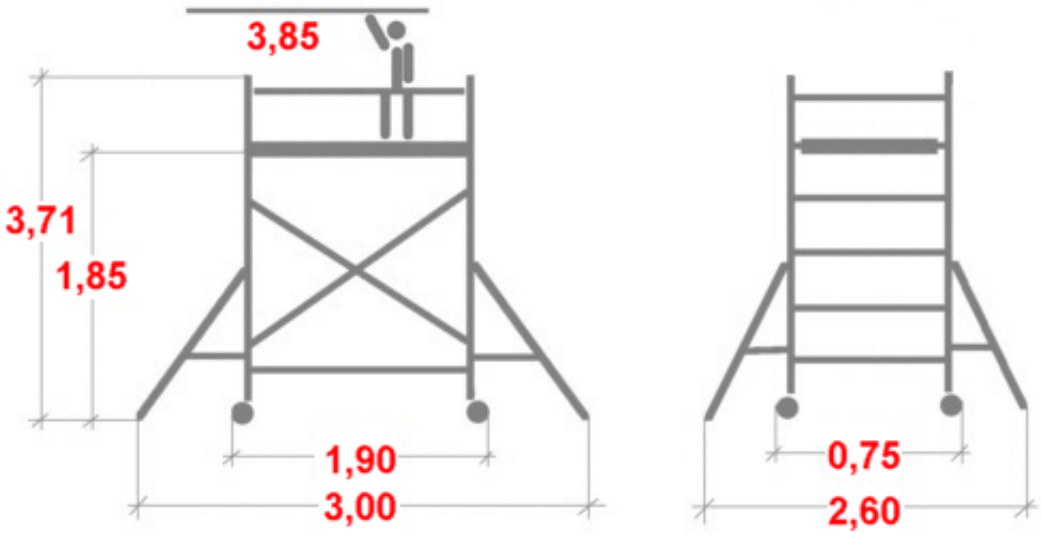

Wymiary podane na rysunku są orientacyjne.