Dane aktualne na dzień: 07-05-2025 09:33

Link do produktu: https://www.dobredrabiny.pl/rusztowanie-aluminiowe-krause-corda-0-50x1-47m-wys-rob-3-00m-p-2521.html

Rusztowanie aluminiowe Krause Corda (0,50x1,47m) wys. rob. 3,00m

Cena brutto	**1 133,00 zł**
Cena netto	**921,14 zł**
U Ciebie za	**2-5 dni**
Numer katalogowy	**916174**
Kod producenta	**916174**
Producent	**Krause**

Opis produktu

Idealne rusztowanie do prac prowadzonych wewnątrz pomieszczeń.

- Antypoślizgowa i odporna na wilgoć platforma robocza (147 x 50 cm).
- Regulacja platformy roboczej co szczebel.
- Szybki i łatwy montaż bez użycia narzędzi.
- Możliwość stosowania w miejscach o zróżnicowanej powierzchni, np. na schodach.
- Dwie rolki jezdne w komplecie, dzięki czemu rusztowanie można szybko przemieszczać.
- Maksymalne obciążenie do 150 kg.
- Gwarancja producenta 2 lata.

Zgodne z normą 3 EN 1004 (200 kg na m^2).

Wymiary podane na rysunku są orientacyjne.

Waga rusztowania 18,00 kg.

Wykaz elementów:

nazwa	ilość
Kółka	2 szt.
Pomost roboczy 1,56m x 0,68m	1 szt.
Stężenie ukośne	1 szt.
Stężenie poziome	2 szt.

Zdjęcia poglądowe mogą dotyczyć większych lub mniejszych modeli danej serii.
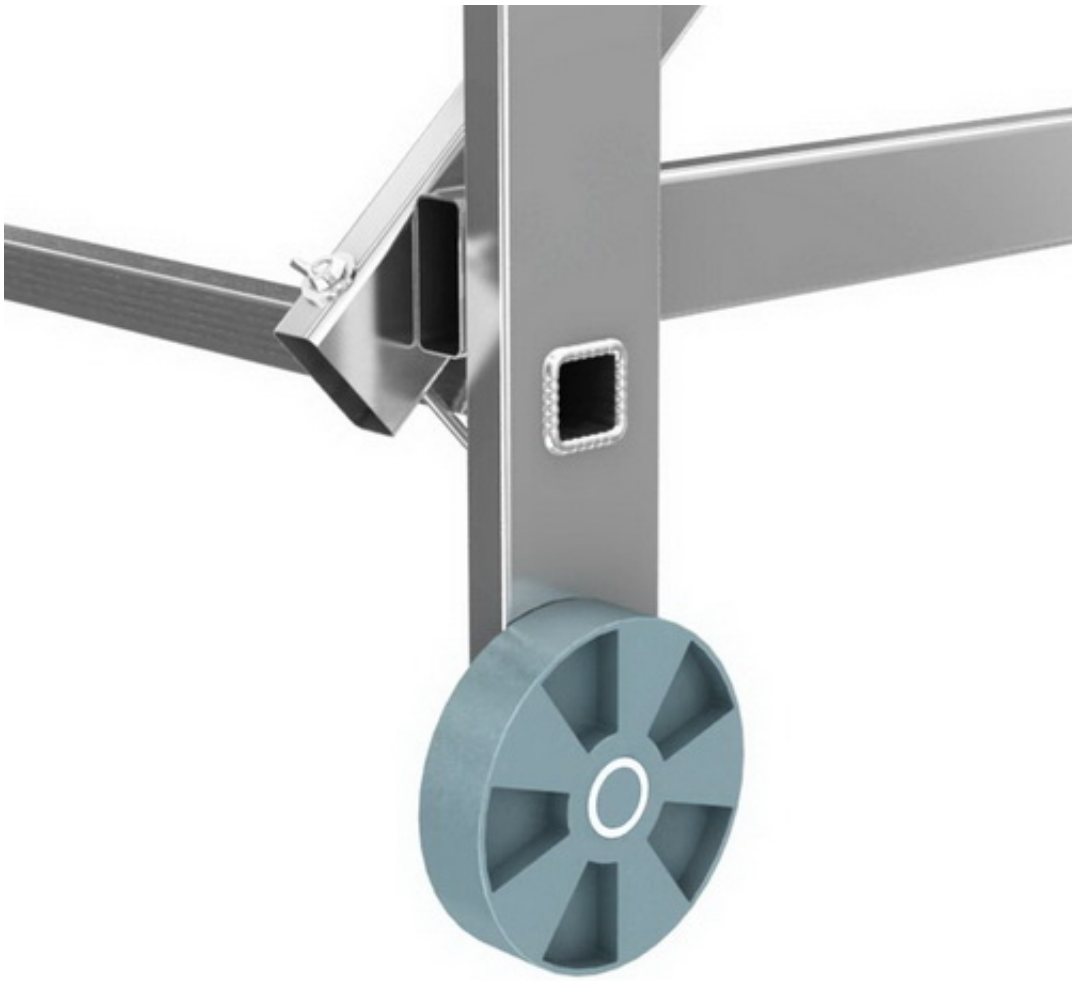
Galeria zdjęć: